隨同產品發行保證書，請於購買時注意索取
並要求經銷商填妥購買日期及蓋店章，以確保您的權益

SAMPO

奈米微電腦電子鍋 使用說明書

KS-Q4103ML

User Manual

聲寶股份有限公司・新寶集團 桃園縣龜山鄉大湖村頂湖路26號
免費諮詢專線:0800-00-5438【0800 - 鈴鈴 - 我是聲寶】http://www.sampo.com.tw

電壓	AC110V～60Hz	消耗功率	700W
機體淨重	4kg	外型尺寸	W390XD245XH310(mm)
機體容量	1.6L		

目錄

3 各部名稱
4 注意事項
5 使用方法
13 清潔方法
14 緊急處理方法

各部名稱

1 鍋蓋
2 保溫蓋
3 蒸氣調氣器
4 內鍋
5 提手
6 鍋體
7 操作面板
8 飯勺
9 飯勺架
10 量杯
11 電源線
12 蒸架

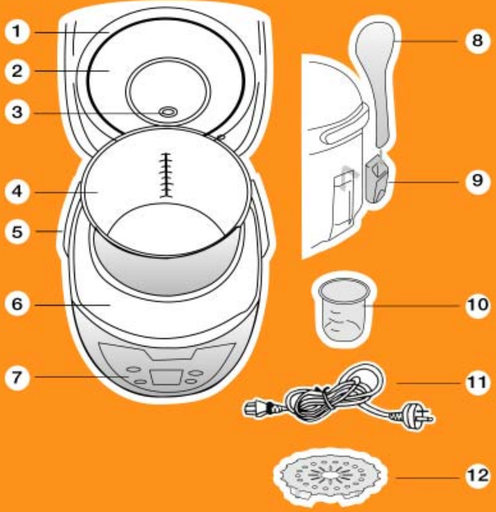

注意事項

- 使用前，先檢查電子鍋機體上所標明的電壓是否與家中的相同。
- 切勿將電子鍋的主體浸於水中或用水沖洗。
- 操作時，切勿阻塞蒸氣孔，例如以抹布覆蓋。
- 使用前，先確保蒸氣調節器緊扣著電子鍋鍋蓋。
- 必須經常清洗蒸氣調節器，以防止污物積聚在器孔上因而影響正常烹調功能。
- 切勿將內鍋直接放在火上使用。
- 避免觸摸發熱部份，如電子鍋的鍋蓋、內鍋，特別是蒸氣孔。
- 當放內鍋入主體前，請確保發熱板上及感應器的表面清潔乾淨。
- 確保內鍋表面清潔乾淨及沒有其他雜屑或米粒黏附在內鍋底部，以避免因接觸不良而導致不正常的烹調功能。
- 清潔內鍋時，切勿使用任何鋒利的工具，以免損壞內鍋的“不黏底”表層。
- 清潔電子鍋前，應先將電線拔離電源。
- 如發現電子鍋的電線或插頭毀損、機件故障或有其他損毀時，切勿再繼續使用。
- 不要將主體空燒。
- 除了說明書列出的烹調功能之外，不要將電子鍋作其他用途。

使用方法

準備操作

❶ 按下開啓按鈕打開鍋蓋

❷ 將洗淘過的米放入内鍋後，加入適量的水。

❸ 請先擦乾内鍋表面，並裝内鍋入本體内：為使内鍋及發熱盤能緊密貼附，内鍋請按箭頭指示移動
2-3次後合上外蓋。

❹ 合上外蓋並確認卡喳一響。

❺ 請將電子鍋插頭和電源插頭確實插到位。

煮飯、快煮

- 按功能鍵 ／選擇煮飯、快煮
  - ○ 液晶顯示板上箭頭指示為所選擇的項目 。

- 按預約鍵 ／選擇預約時間（需要時）
  - ○ 按一下定時鍵，液晶上的數字跳動。
  - ○ 此時按分鐘鍵，調整分鐘數。
  - ○ 此時按小時鍵，調整小時鍵。
  - ○ 調整完畢再按一下開始鍵。
  - ※ 調整時間為多長時間後飯可以煮好。
  - ※ 快煮功能不能進行預約設定。
  - ※ 預約最長時間為24小時。

- 按開始鍵／開始煮飯或進入預約煮飯狀態
  - ○ 在預約狀態下，煮飯未開始前背光燈亮，但鍋蓋不跳動。
  - ○ 進入煮飯狀態後液晶板上的鍋蓋開始上下跳動，液晶背光燈亮，電子鍋開始煮飯。
  - ※如果在第三步設定了預約煮飯時間，按開始鍵後電子鍋會按預約時間進行，如中途再按一次開始鍵，則取消預約設定，直接開始煮飯。
  - ※ 如不設定預約時間，按開始鍵直接進入煮飯程序。

- 煮飯結束自動轉入保溫狀態
  - ○ 液晶板上的鍋蓋停止跳動，液晶背光源熄滅。

煮粥、煮湯、蒸煮、慢燉

● 按功能鍵 ／選擇煮粥、煮湯、蒸煮、慢燉

○液晶顯示板上箭頭指示為所選擇的功能。

● 按烹調時間鍵 ／選擇烹調時間

○按一下烹調時間鍵，液晶數字跳動。

○此時按分鐘鍵調整分鐘數，按小時鍵調整小時數。

※如不按烹調時間鍵，電子鍋默認蒸煮時間設置為1小時，蒸煮時間默認設置時間為5分鐘。

※蒸煮時間設定長短，用戶可根據自己喜好每10分鐘為一段設定，蒸煮為每1分鐘為一段設定。

※蒸煮時間最長時間為50分鐘。

※煮粥、慢燉、煮湯時間最長時間為4小時。

● 按預約鍵 ／選擇預約時間（需要時）

○按一下定時鍵，液晶上的數字跳動。

○此時按分鐘鍵，調整分鐘數，按小時鍵，調整小時數。

※調整時間為多長時間後完成。

● 按開始鍵／開始工作或進入預約狀態。

○在預約狀態下，工作未開始前背光燈亮，但鍋蓋不跳動。

○進入工作狀態后液晶板上的鍋蓋上下開始跳動，液晶背光亮，電子鍋開始煮粥/湯。

○如果在第三步設定了預約時間，按開始鍵後電子鍋會按預約時間進行，如中途再按一次開始鍵，則取消預約設定，直接開始工作。如不設定預約時間，按開始鍵後直接開始工作。

● 煮粥的水量參考

○煮粥時用量杯按右表適當加水。

水量（杯）	水量（杯）
0.5	4
1	8

營養保溫/取消

● 按營養保溫/取消鍵

○電子鍋沒有進入其他功能以前，按一下保溫/取消鍵，電子鍋進入保溫功能，保溫指示燈亮起。

○在電子鍋已盡入其他功能狀態下，按一下保溫/取消鍵，電子鍋自動取消原來設定或執行的功能，回到待命狀態。

※營養保溫時，內鍋的邊緣有時會出現少量水珠，煮屬正常現象。

※營養保溫時，內鍋如有其他盛飯用具則會影響米飯的味道。

冷飯加熱

冷飯量（水位刻度線）	水量（杯）
1	......
2	1/2
3	1/2
4	2/3
最大冷飯量	4

- 準備量如右表
  - ○冷飯加熱時的水量參照水位刻度的標準加水，合上蓋。
  - ※不管冷飯多少，烹調時間都約20分鐘。
  - ※請將鍋内的冷飯攪拌均勻，使之平整。
  - ※加入冷飯時，請不要超出最大容量。
  - ※冷飯加熱無預約功能。
- 功能選擇冷飯加熱–按住開始鍵2秒鐘。
  - ※液晶板上的鍋蓋上下開始跳動冷飯加熱開始。
  - ※約20分鐘后，蜂鳴器連續響五聲。冷飯加熱結束，保溫指示燈亮起，開始保溫。

攪鬆米飯

※蜂鳴器響幾聲后，為了能吃上美味的米飯，請盡快將米飯攪鬆。

※冷飯加熱次數只可為一次，否則影響米飯質量。

時鐘調整

- 按預約鍵/選擇時鐘功能
  - ○顯示板卡通鍋下的數字跳動。
  - ○左邊數字為小時位數，右邊為分鐘位數。
- 按小時鍵/調整小時數
  - ○卡通下邊的四位數字中，左邊兩位數改變。
- 按分鐘鍵/調整分鐘數
  - ○卡通下邊的四位數字中，右邊兩位數改變。
- 再按預約鍵/設定已調整的時間
  - ○卡通下邊的數字顯示已調整好的當前時間。
  - ※只有當電子鍋在待命狀態下，才能進行時鐘調節。
  - ※每一次關掉整機電源後，都會掉失已設定的數據，要顯示正確的時鐘，必須重新調整當前時鐘。

煮飯水量時間參考

快煮	約30分鐘
煮飯	約40分鐘

- 關於煮飯時間（參考）
  - ○ 右表為中等米量煮飯時間。
  - ○ 電壓110V，室溫20℃，水溫18℃的標準時間。
  - ○ 時間根據電壓、室溫、水溫、水量、米量、米質的不同而變化。
- 關於煮飯
  - ○ 加水時，參照相應的刻度線，如煮6計量杯的白米時，加入米後，加水至水位刻度“6”處。
  - ○ 由於米質的不同或要吃口感較軟的米飯，需在此基礎上，適當加水。
  - ○ 一次可煮的米量（量杯）2—8杯。
- 關於快煮
  - ○ 請在快煮結束後，盡快攪鬆米飯，並蓋上外蓋，燜約5分鐘，可吃到美味米飯。
  - ○ 比煮飯約提前10分鐘。
  - ○ 因為優先縮短時間，飯稍微有點硬或有鍋巴。

致電服務部前，請先作下列檢查

● 現象	● 建議的方法
按任何功能鍵均沒有反應	—按下“保溫 / 取消鍵”。 —檢查電子鍋插頭是否已緊接駁到電源處。 —檢查內鍋是否已放好在電子鍋內。
烹調功能突然中斷 —所有指示燈均熄滅 —按任何功能鍵均沒有反應	—檢查有否雜屑黏附在內鍋的底部、發熱板或感應器上。 —檢查是否電力中止。
烹調過程中蜂鳴器不斷發出訊號，而按任何功能鍵均沒有反應	—將電子鍋插頭拔離電源處，並徵詢有關服務部
預約指示要閃動而蜂鳴亦同時發出響聲	—按下“保溫 / 取消”鍵及重新選擇預約功能
產生許多飯焦	—檢查有否任何其他雜質黏附在內鍋底部或發熱板上
烹調過程中有水滴從蒸氣孔中漏出	—檢查蒸氣調節器是否已緊扣在鍋蓋上
電源線出現故障時	—檢查接頭是否脫落 —電源線損壞送特約維修部處理（不設自行更換）。

清潔方法

清潔主體及鍋蓋

- 清潔前，先將電源插頭拔離電源，並待之冷卻。
- 只可使用微濕的軟布擦拭電子鍋的主體，不可將電子鍋浸於水中清洗。

清潔内鍋

- 清潔前，先將電子鍋插頭拔離電源，並待之冷卻。
- 每次煮用後請將内鍋浸於溫水中以海綿或軟布清洗。
- 請勿使用磨料清潔劑、金屬鋼絨或潔具清潔内鍋，以免損壞内鍋“不粘底”表層。

清潔蒸氣調節器

- 每次煮用後請將蒸氣調節器從鍋蓋上拔除。
- 浸於溫水中以海綿或軟布清洗。
- 將蒸氣調節器按回鍋蓋上，並將之轉動以確保蒸氣調節器能緊扣在鍋蓋上。

冷飯量（水位刻度線）	水量（杯）
1	……
2	1/2
3	1/2
4	2/3
最大冷飯量	4

快煮	約30分鐘
煮飯	約40分鐘

緊急處理方法

若電源線損壞時，必須由製造廠或其服務處或具有類似資格的人員更換以避免危險。

當有異常現象發生時，請馬上關閉電源並拔掉插頭，通知本公司服務單位處理，切勿自行修理，以免發生危險。